Geräte-Kabelbuchse

ARD Triax

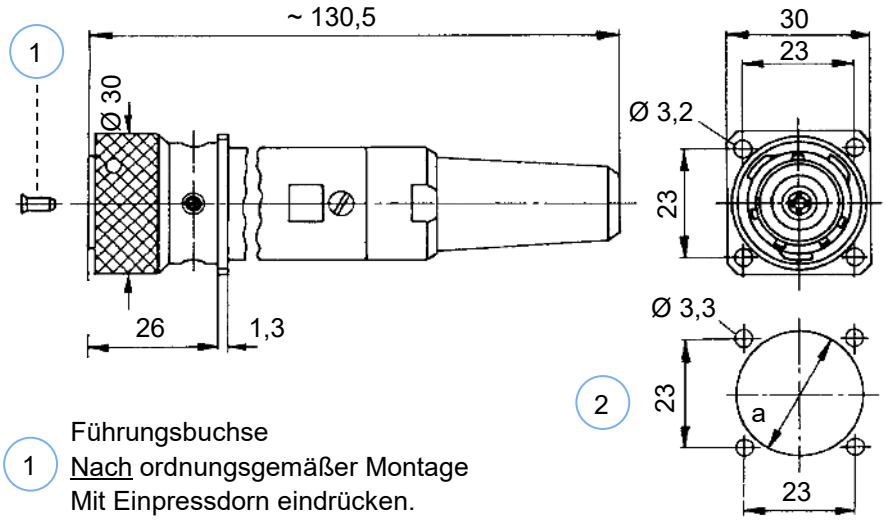

1 Führungsbuchse
Nach ordnungsgemäßer Montage
Mit Einpressdorn eindrücken.

2 Montagedurchbrüche
Montageplatte ≤ 8mm
Maß „a“ = 26 bei Kabel-Ø ≤ 13
Maß „a“ = 29,5 bei Kabel-Ø ≥ 14

mit Knickschutztülle

Crimpanschluss
zusätzlich mit Klemmung des Kabelmantels

Zubehör (gesondert zu bestellen): Schutzkappe für Kontaktschutz Sach-Nr. 2-1780-7463

Kabel und Kabelgarnitur auf Kundenwunsch.

Weitere Ausführungen: siehe Seite „Ausführungsvarianten“

Kabel-nenn-Ø	Kabel-gruppe*	Referenzkabel	Sachnummer	Montage-anleitung
5	I	0,55L/2,3 *Leoni/Perivox*	1-4811-4742	115
8	A	1,0s/4,5s *Draka*; 7783A *Belden*	1-4008-4742	104
9	B	8/1 DMC 1,0Ls/4,5s *Draka*	1-4007-4742	
11	D	1,4s/6,5s *Draka*; 7784AF *Belden*	1-4010-4742	
12	E	11/1 PUR 1,4/6,5s *Draka*	1-4009-4742	
	N	1,75s/7,5s *Draka*	1-8499-4742	
14	F	2,2Ls/9,7s *Draka*; 7785A *Belden*	1-4011-4742	

*siehe *Kabeltabelle Triaxialkabel*

Die angegebenen Daten dienen allein der Produktbeschreibung und sind nicht als zugesicherte Eigenschaften im Rechtssinne aufzufassen.
Konstruktionsänderung, Liefermöglichkeiten und Irrtum vorbehalten.

DAMAR & HAGEN

made in germany