Geräte-Kabelstecker - gewinkelt

ARD Triax

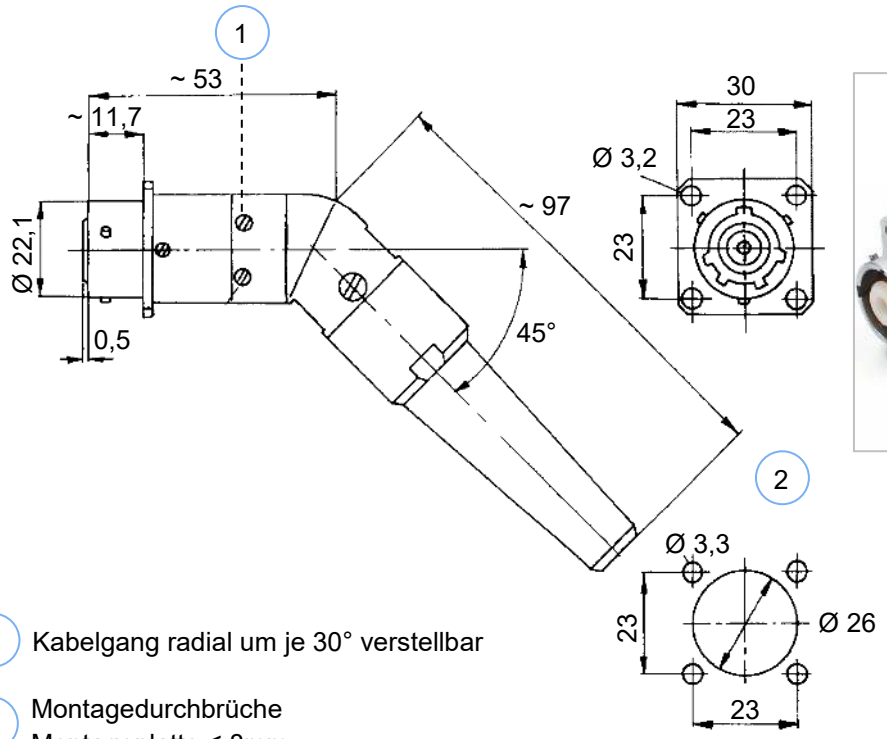

1 Kabelgang radial um je 30° verstellbar

2 Montagedurchbrüche
Montageplatte ≤ 8mm

mit Knickschutztülle

Crimpanschluss
zusätzlich mit Klemmung des Kabelmantels

Zubehör (gesondert zu bestellen): Schutzkappe für Kontaktschutz Sach-Nr. 2-1779-7463

Kabel und Kabelgarnitur auf Kundenwunsch.

Weitere Ausführungen: siehe Seite „Ausführungsvarianten“

Kabel-nenn-Ø	Kabel-gruppe*	Referenzkabel	Sachnummer	Montage-anleitung
5	I	0,55L/2,3 *Leoni/Perivox*	1-4789-4703	117
8	A	1,0s/4,5s *Draka*; 7783A *Belden*	1-4305-4703	111
9	B	8/1 DMC 1,0Ls/4,5s *Draka*	1-4304-4703	
11	D	1,4s/6,5s *Draka*; 7784AF *Belden*	1-4307-4703	
12	E	11/1 PUR 1,4/6,5s *Draka*	1-4306-4703	

*siehe *Kabeltabelle Triaxialkabel*

Die angegebenen Daten dienen allein der Produktbeschreibung und sind nicht als zugesicherte Eigenschaften im Rechtssinne aufzufassen.
Konstruktionsänderung, Liefermöglichkeiten und Irrtum vorbehalten.

DAMAR & HAGEN

made in germany