Gerätebuchse

ARD Triax

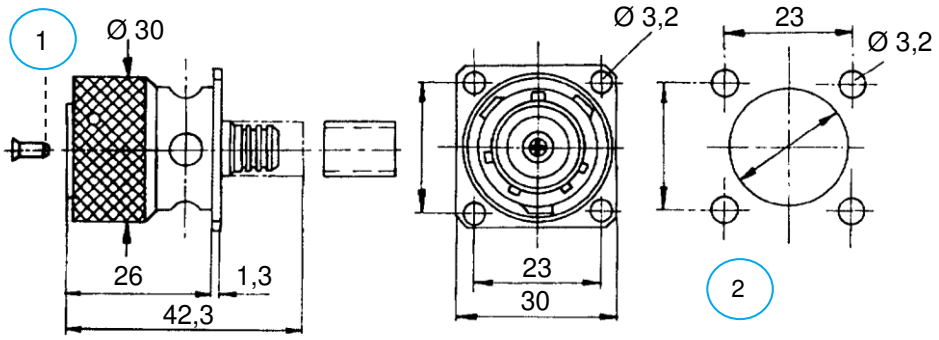

1 Führungsbuchse:
Nach ordnungsgemäßer Montage
mit Einpressdorn eindrücken.

2 Montagedurchbrüche
Montageplatte ≤ 3,5 mm
Maß „a“ = 26 bei Kabel-Ø ≤ 13
Maß „a“ = 29,5 bei Kabel-Ø ≥ 14

Crimpanschluss bzw. Lötanschluss

Zubehör (gesondert zu bestellen): Schutzkappe für Kontaktschutz Sach-Nr. 2-1780-7463

Kabel und Kabelgarnitur auf Kundenwunsch

Kabel-nenn-Ø	Kabel-gruppe*	Referenzkabel*	Sachnummer	Montage-anleitung
5	I	0.55L/2.3 *Leoni/Perivox*	1-4817-4744	116
8	A	1.0s/4.5s *Draka*; 7783A *Belden*	1-2587-4744	105
9	B	8/1 DMC 1.0Ls/4.5s *Draka*		
11	D	1.4s/6.5s *Draka*; 7784AF *Belden*	1-2550-4744	
12	E	11/1 PUR 1.4/6.5s *Draka*		
	N	1.75s/7.5s *Draka*	1-8500-4744	
14	F	2.2Ls/9.7s *Draka*; 7785A *Belden*	1-2551-4744	

*siehe *Kabeltabelle Triaxialkabel*

DAMAR & HAGEN