Gerätebuchse

BNC 50 Ohm

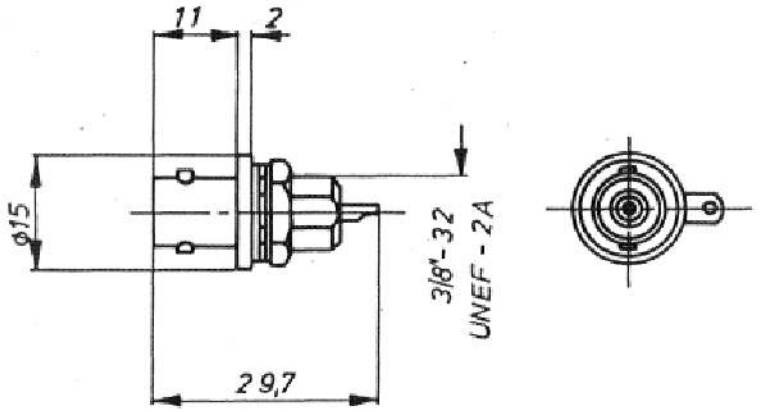

Gerätebuchse mit Lötöse

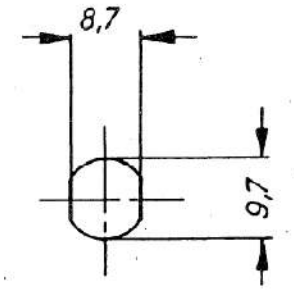

Montagedurchbruch

Montageplatte	≤ 8 mm
ohne Fächerscheibe	≤ 9 mm

Gerätebuchse ohne Lötöse

mit Gehäuseabdichtung

Weitere Ausführungen: siehe Seite „Ausführungsvarianten“

Bemerkung	Sachnummer
Fächerscheibe mit Lötöse	1-3561-2244
Fächerscheibe ohne Lötöse	1-3560-2244

Die angegebenen Daten dienen allein der Produktbeschreibung und sind nicht als zugesicherte Eigenschaften im Rechtssinne aufzufassen.
Konstruktionsänderung, Liefermöglichkeiten und Irrtum vorbehalten.

DAMAR & HAGEN

made in germany