Gerätebuchse - isoliert

BNC 75 Ohm

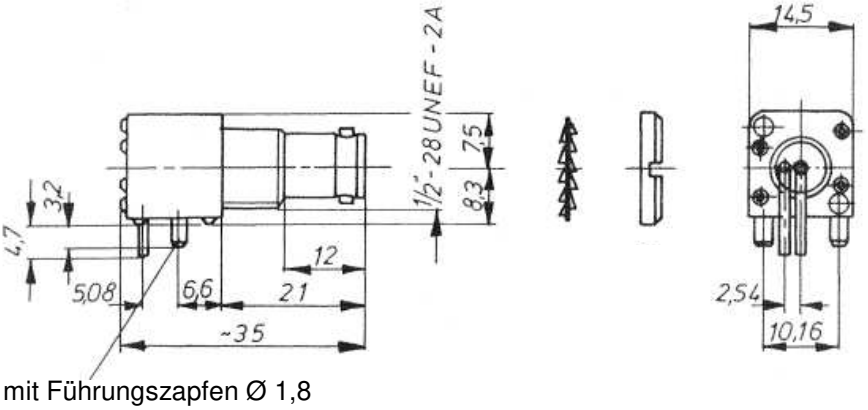

mit Führungszapfen Ø 1,8

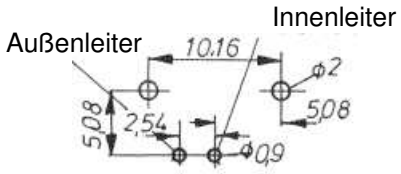

Leiterplattenlochbild

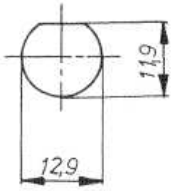

Montagedurchbruch

Montageplatte	≤ 5 mm
ohne Fächerscheibe	≤ 6 mm

Isoliert,
Einbau in gedruckte Schaltung – auch mit kapazitiver Entkopplung

Zubehör (gesondert zu bestellen): Steckschlüssel Sach-Nr. 90-1108-1808 für Schlitzmutter

Schlitzmutter mit Farbring Sach-Nr. 2-2994-2494 (schwarz)
und weitere Farben

Weitere Ausführungen: siehe Seite „Ausführungsvarianten“

Kapazität liegt nach Montage zwischen Kabelabschirmung und Gehäusepotential zur Abführung von HF-Störpegeln und EMI-Reduzierung.	**Sachnummer**
9400 pF	1-3841-2145
ohne	1-3702-2145

DAMAR & HAGEN