Isolierdurchführung

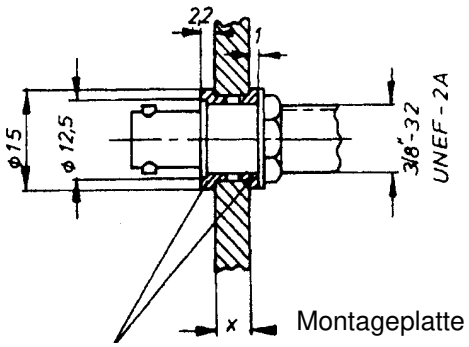

Montageplatte

Isolierdurchführung

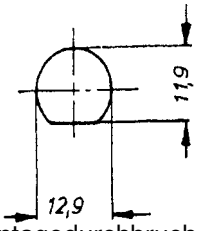

Montagedurchbruch

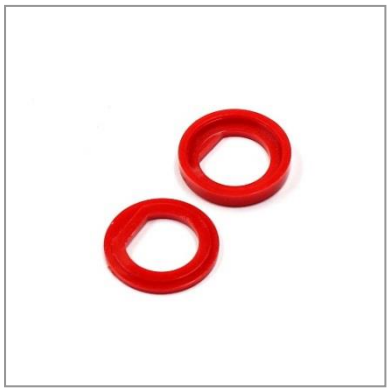

Verwendung für Isolierung und Farbkennzeichnung

Werkstoff: Polycarbonat (PC)
Eine Isolierdurchführung besteht aus zwei unterschiedlichen Isolierscheiben.

Das max. mögliche Montageplattenmaß „X“ des jeweils verwendeten Steckverbinders reduziert sich bei isolierter Montage um 2 mm.

Weitere Ausführungen: siehe Seite „Ausführungsvarianten“

Farbe*		Sachnummer für Montageplatte x ≥ 1,5
gelb		2-2580-9200
orange		2-2581-9200
rot		2-2582-9200
violett		2-2583-9200
blau		2-2584-9200
grün		2-2585-9200
grau		2-2586-9200
braun		2-2587-9200
weiß		2-2588-9200
schwarz		2-1855-9200
türkis (cyan)		2-5490-9200

*Farbabbildungen dienen der Orientierung - Farbunterschiede nicht ausgeschlossen.