Kabelstecker

TNC 75 Ohm

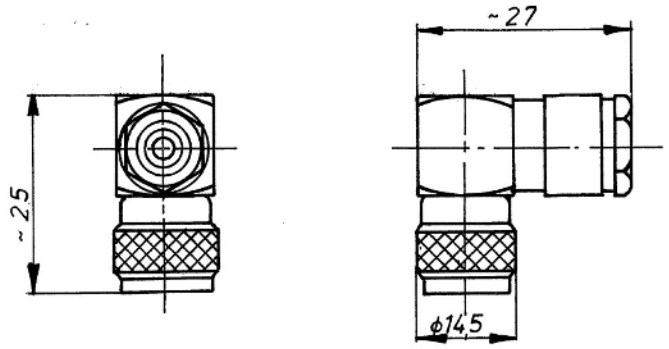

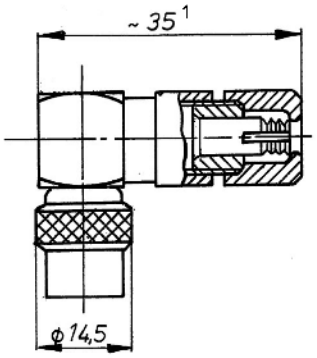

Kabelstecker mit zusätzl. Kabelzugentlastung
[1] Gesamtlänge

Innenleiter - Lötanschluss
Außenleiter - Klemmanschluss

Zusätzliche Kabelzugentlastung auf Anfrage

Weitere Ausführungen: siehe Seite „Ausführungsvarianten“

Kabel-Ø	Kabel-gruppe*	Referenzkabel 75 Ohm*	Sachnummer		Montage-anleitung
			ohne zusätzl. Kabelzug-entlastung	mit zusätzl. Kabelzug-entlastung	
3	1	RG-179A	1-3085-2301	auf Anfrage	14
	2	RG-161; RG-179B; RG-187A; 1520A Belden; 1522A Belden			
4	3	0,8/2,5/4,0**	1-3086-2301		
	4	0,4/2,5/4,0**			
5	5	1,0/3,0/5,0**	1-3087-2301		3
	64	1,0/3,0/5,5**			
	19	0.6/2.8/5			
6	8	0,6/3,7/6,0**	1-3089-2301		11
	23	0.6/3.7 Draka; RG-59; RG-140; RG-302; 46067 Belden; 8241 Belden[2]; 9244 Belden; MRG 5900 Belden	1-3088-2301		3
7	11	0.8/4.9D[2]	1-3090-2301	1-6243-2301	
8	12	RG-6A; 8281 Belden[2]	1-3091-2301	auf Anfrage	4
9	13	1.0/6.6			
11	28	RG-11A; RG-13A; RG-149; RG-216; 8238 Belden	1-3092-2301		
	29	0,8/7,2/10,5**			

* siehe *Kabeltabelle Koaxialkabel*
** Beispiel-Kabelmaße (Innenleiter / Dielektrikum / Kabelmantel)
[2] Doppelschirmkabel

Die angegebenen Daten dienen allein der Produktbeschreibung und sind nicht als zugesicherte Eigenschaften im Rechtssinne aufzufassen. Konstruktionsänderung, Liefermöglichkeiten und Irrtum vorbehalten.

DAMAR & HAGEN

Made in Germany